1x
1x

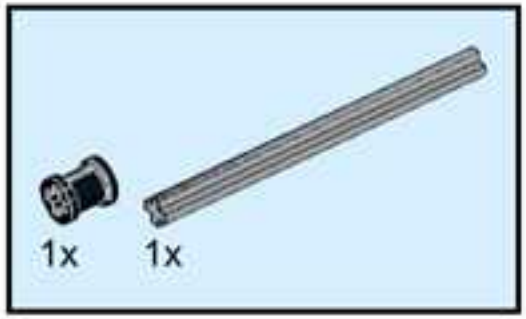
1x
1x

1x