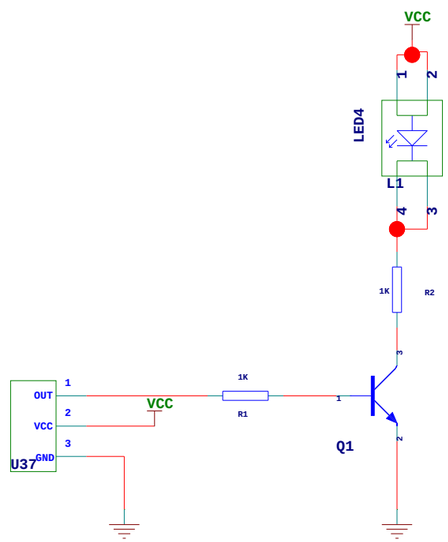
VCC
1
2
LED4
L1
4
3
1K
R2
3
1K
1
OUT
2
VCC
3
GND
U37
VCC
R1
1
Q1
2