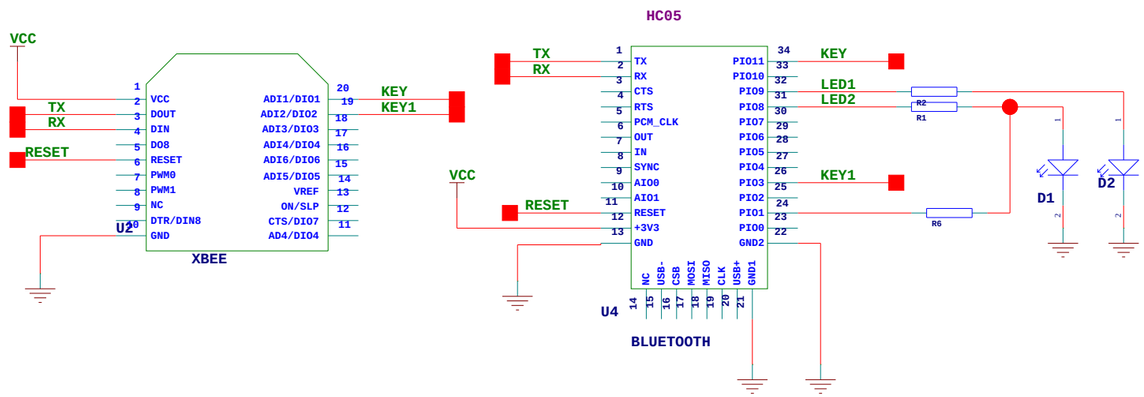
VCC
TX
RX
RESET
U2
XBEE
VCC
DOUT
DIN
DO8
RESET
PWM0
PWM1
NC
DTR/DIN8
GND
ADI1/DIO1
ADI2/DIO2
ADI3/DIO3
ADI4/DIO4
ADI6/DIO6
ADI5/DIO5
VREF
ON/SLP
CTS/DIO7
AD4/DIO4
KEY
KEY1
HC05
TX
RX
VCC
RESET
U4
BLUETOOTH
TX
RX
CTS
RTS
PCM_CLK
OUT
IN
SYNC
AIO0
AIO1
RESET
+3V3
GND
PIO11
PIO10
PIO9
PIO8
PIO7
PIO6
PIO5
PIO4
PIO3
PIO2
PIO1
PIO0
GND2
NC
USB-
CSB
MOSI
MISO
CLK
USB+
GND1
KEY
LED1
LED2
KEY1
R2
R1
R6
D1
D2